【ご注意】
※安定した基礎の上に水平に設置してください。
※アンカーボルトで固定してください。
※メンテナンスに必要なスペースを確保してください。
※耐塩仕様ではないので、潮風があたる場所に設置しないでください。
※温泉で使用する場合は、成分表を提示してください。
※井水を使用する場合は、鉄分・カルシウム等のスケール因子の物質を除去してください。
※設置工事要領書をご確認の上、設置工事をしてください。
※⑮薬液注入口はSPGﾌﾟﾗｸﾞで仮止めされています。薬液注入口を使用しない場合は、必ずSUS製ﾌﾟﾗｸﾞに付け替えて下さい。
腐食して水漏れを起こします。

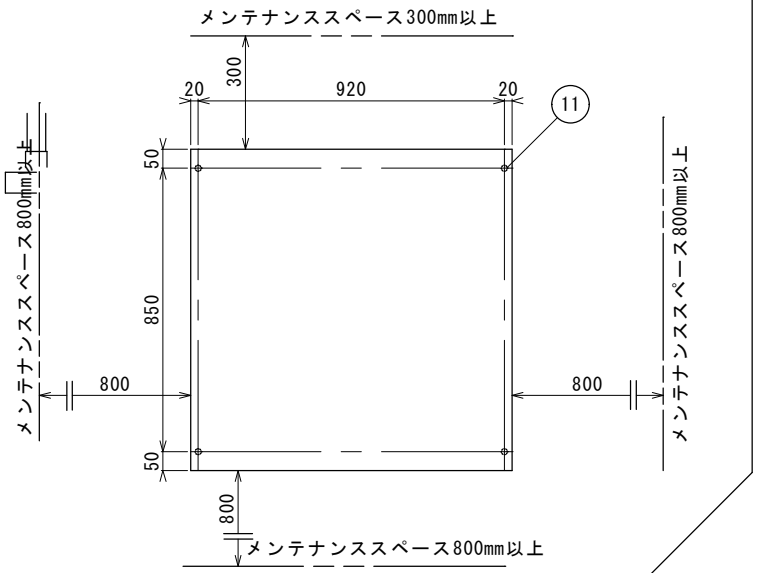

アンカーボルト位置とメンテナンススペース

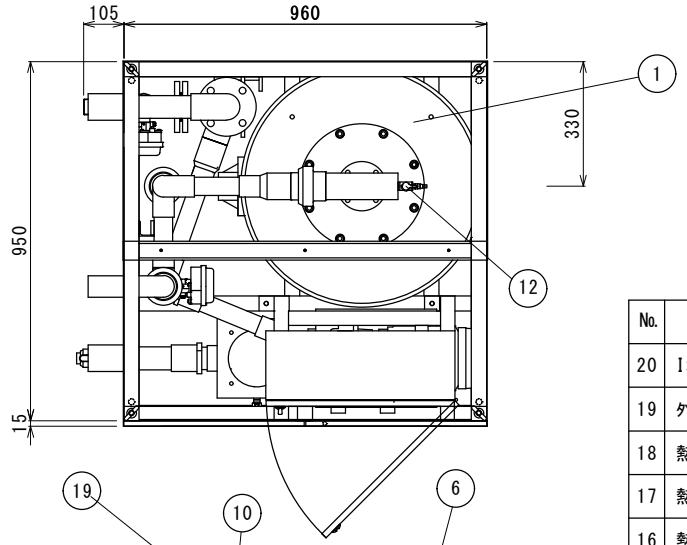

型式：PRT-5500EXC-B
ろ材：濾過砂・砂利・アンスラサイト
ろ過方式：自動逆洗式ろ過（濾過・逆洗）
ろ過能力：11 m3/h
常用圧力：0.3MPa以下、耐熱：50℃以下
電源：3φ200V　8.0A（50Hz/60Hz）
重量：280kg（運転重量：1,080kg）

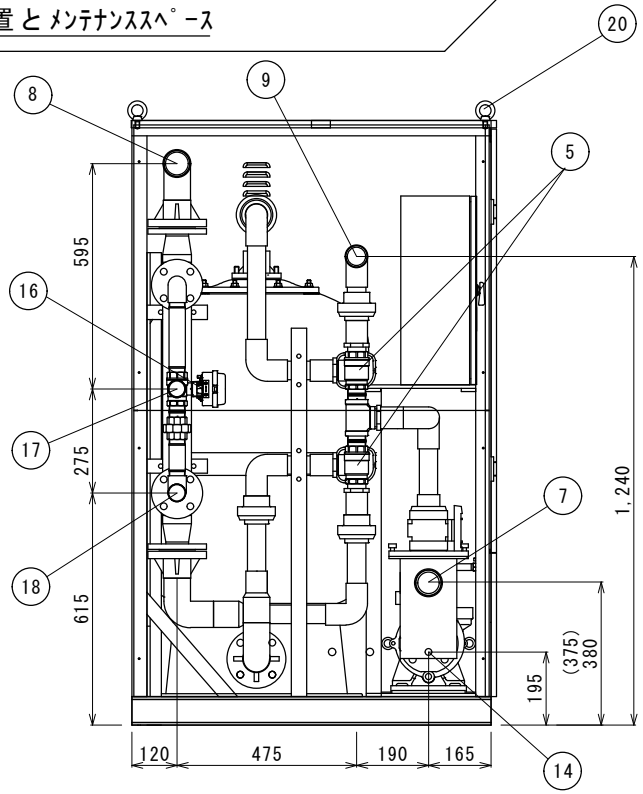

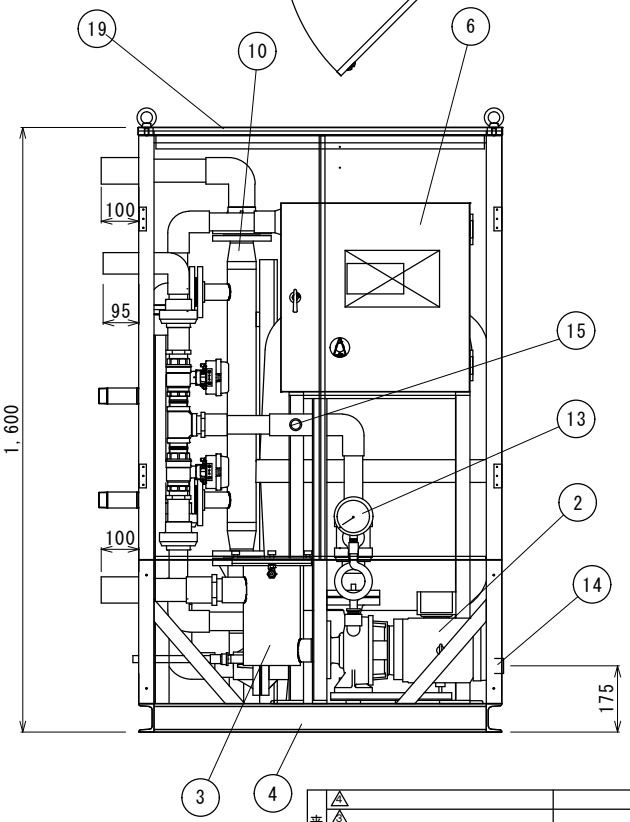

No.	機器名称	仕様	材質
20	Iﾎﾞﾙﾄ	M12	Zn/CM1
19	外装板	t=0.6 ｸﾞﾚｰ	塩ﾋﾞ鋼板
18	熱源一次側出口	32A　おねじ止め	SUS304
17	熱源一次側入口	32A　おねじ止め	SUS304
16	熱源用電動三方弁	32A	SUS316
15	薬液注入口	15A　SPGﾌﾟﾗｸﾞ止め　PT1/2	PVC
14	排水ﾄﾞﾚﾝ	本体:25A ﾍｱｰｷｬｯﾁｬｰ:13A ﾎﾞｰﾙﾊﾞﾙﾌﾞ	PVC
13	圧力計	0.6MPa	CAC406
12	ｴｱ抜き弁	ﾗﾌﾞｺｯｸ　1/2B	PVC
11	ｱﾝｶｰ穴	φ16×4	
10	熱交換器	60.4kW（温水70℃　92L/min）	SUS304 SUS316
9	逆洗排水口	40A TSｿｹｯﾄ止め	PVC
8	ろ過循環出口	50A TSｿｹｯﾄ止め	PVC
7	ろ過循環入口	50A TSｿｹｯﾄ止め	PVC
6	電装盤	ろ過機用	SPH
5	流路切替電動三方弁	40A　ろ過・逆洗切替用	SUS316
4	架台	C型ﾁｬﾝﾈﾙ　75×40×ｔ5	SPH
3	ﾍｱｰｷｬｯﾁｬｰ	50A×50A	SUS304
2	循環ﾎﾟﾝﾌﾟ	1.5kW	FC
1	ろ過ﾀﾝｸ	φ600	FRP

来歴	記事	通知番号	年月日	氏名
5				
4				
3				
2				
1	圧力計 0.5MPa→0.6MPa		28.6.23	清水

三角法

承認	審査	設計	製図
桑原	清水	清水	大口

尺度 S=1/10
2016/02/28

サイエンス株式会社

品名：納入仕様図
装置名：PRT-5500EXC-B
図番