【ご注意】
※安定した基礎の上に水平に設置してください。
※アンカーボルトで固定してください。
※メンテナンスに必要なスペースを確保してください。
※耐塩仕様ではないので、潮風があたる場所に設置しないでください。
※温泉で使用する場合は、成分表を提示してください。
※井水を使用する場合は、鉄分・カルシウム等のスケール因子の物質を除去してください。
※設置工事要領書をご確認の上、設置工事をしてください。
※⑮薬液注入口はSPGﾌﾟﾗｸﾞで仮止めされています。薬液注入口を使用しない場合は、必ずSUS製ﾌﾞﾗｸﾞに付け替えて下さい。
腐食して水漏れを起こします。

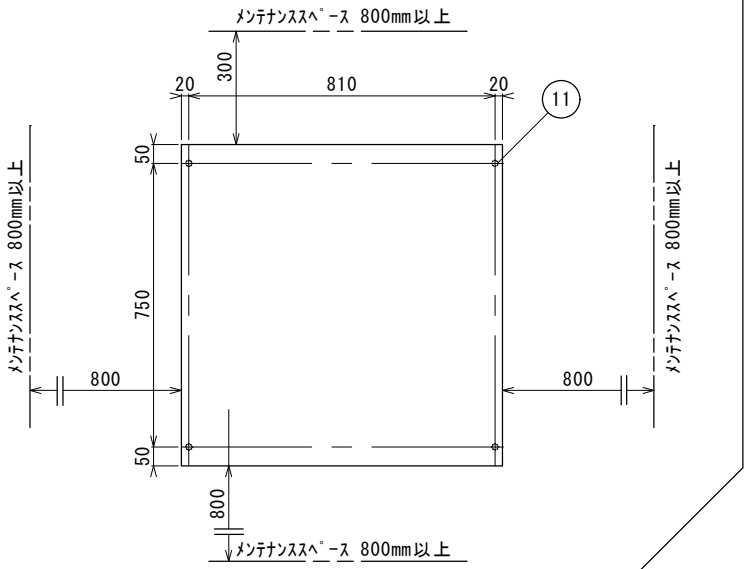

アンカーボルト位置とメンテナンススペース

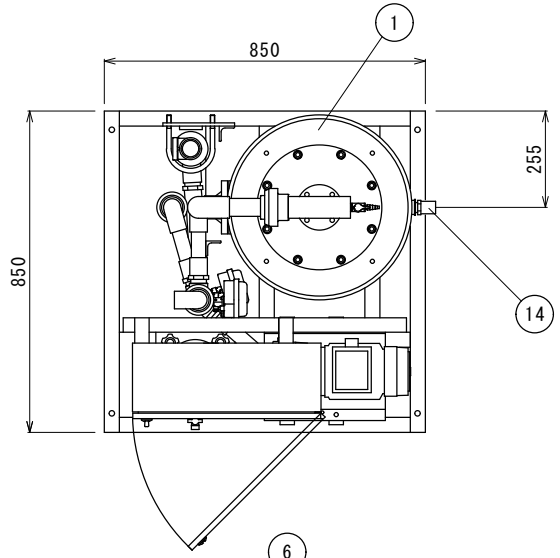

型式：PRT-3500H-B
ろ材：濾過砂・砂利・アンスラサイト
ろ過方式：自動逆洗式ろ過（濾過・逆洗）
ろ過能力：7 m3/h
常用圧力：0.3MPa以下、耐熱：50℃以下
電源：3φ200V　22.5A（50Hz）/22.4A（60Hz）
重量：250kg（運転重量：680kg）

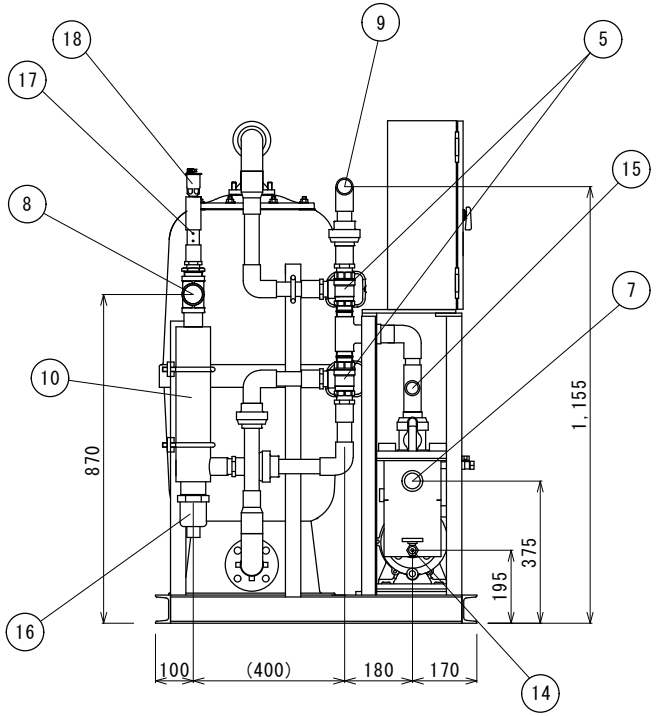

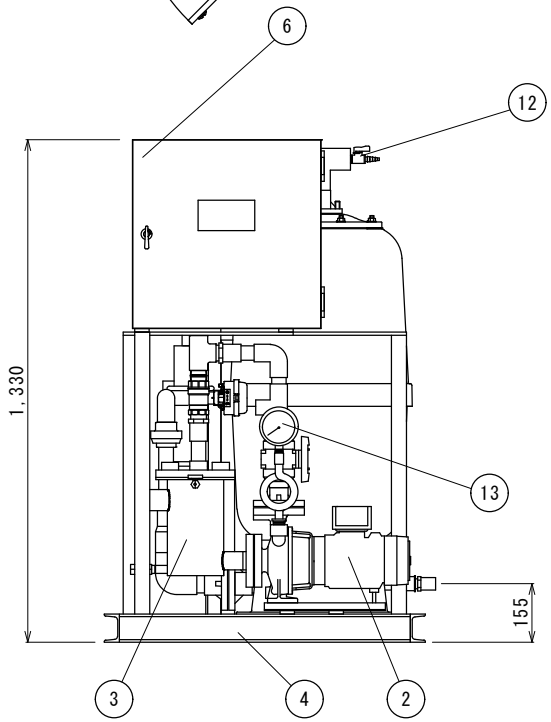

No.	機器名称	仕様	材質
			Zn/CM1
			塩ﾋﾞ鋼板
18	自動ｴｱ抜き弁	AF-6N-F 15A	SUS
17	水切れｾﾝｻｰﾋﾞｽ	M4 ﾅｯﾄ×2	SUS304
16	電気ﾋｰﾀｰ	PWH-2306 三相 200V 6kW	DCuT (Ni)
15	薬液注入口	15A SPGプラグ止め	PVC
14	排水ﾄﾞﾚﾝ	本体:20A ﾍｱｷｬｯﾁｬｰ:13A ﾎﾞｰﾙﾊﾞﾙﾌﾞ	PVC
13	圧力計	0.6MPa	CAC406
12	ｴｱ抜き弁	ﾗﾌﾞｺｯｸ　1/2B	PVC
11	ｱﾝｶｰ穴	φ16×4	
10	ﾋｰﾀｰｹｰｽ	90φ×400mm	SUS304
9	逆洗排水口	30A TSｿｹｯﾄ止め	PVC
8	ろ過循環出口	40A TSｿｹｯﾄ止め	PVC
7	ろ過循環入口	40A めねじ止め	SUS304
6	電装盤	ろ過機用	SPH
5	流路切替電動三方弁	32A　ろ過・逆洗切替用	SUS316
4	架台	C型ﾁｬﾝﾈﾙ　75×40×ｔ5	SPH
3	ﾍｱｰｷｬｯﾁｬｰ	40A×40A	SUS304
2	循環ﾎﾟﾝﾌﾟ	0.75kW(116ﾘｯﾄﾙ/min　19.5m)	FC
1	ろ過ﾀﾝｸ	φ450	FRP

※電気伝導率が低くなる高純度ろ過水（純水等）を使用する場合は、安全装置が働かない場合があり空焚き運転による火災事故につながる恐れがあります。
ご使用する場合は別途ご相談ください。

来歴	記事	通知番号	年月日	氏名
4				
3				
2	自動ｴｱ抜き弁 型式変更		29.4.22	清水
1	圧力計 0.5MPa→0.6MPa		28.6.23	清水

三角法	承認	審査	設計	製図	尺度	S=1/10	品名	納入仕様図
	桑原	清水	清水	大口		2016/03/31		
サイエンス株式会社					図番		装置名	PRT-3500H-B