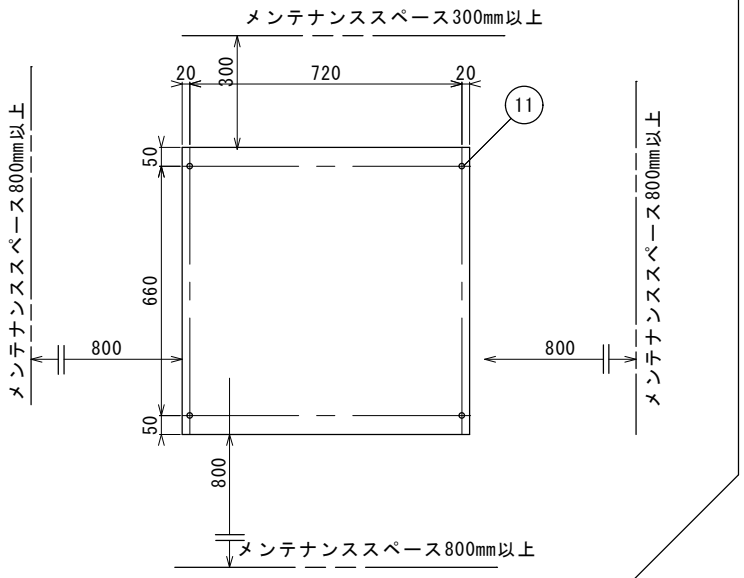

アンカーボルト位置とメンテナンススペース

【ご注意】
※安定した基礎の上に水平に設置してください。
※アンカーボルトで固定してください。
※メンテナンスに必要なスペースを確保してください。
※耐塩仕様ではないので、潮風があたる場所に設置しないでください。
※温泉で使用する場合は、成分表を提示してください。
※井水を使用する場合は、鉄分・カルシウム等のスケール因子の物質を除去してください。
※設置工事要領書をご確認の上、設置工事をしてください。
※⑮薬液注入口はSPGﾌﾟﾗｸﾞで仮止めされています。薬液注入口を使用しない場合は、必ずSUS製ﾌﾞﾗｸﾞに付け替えて下さい。
腐食して水漏れを起こします。

型式：PRT-2000EXC-B

ろ材：濾過砂・砂利・ｱﾝｽﾗｻｲﾄ

ろ過方式：自動逆洗式ろ過（濾過・逆洗）

ろ過能力：4 m3/h

常用圧力：0.3MPa以下、耐熱：50℃以下

電源：3φ200V　3.6A（50Hz）/3.5A（60Hz）

重量：230kg（運転重量：490kg）

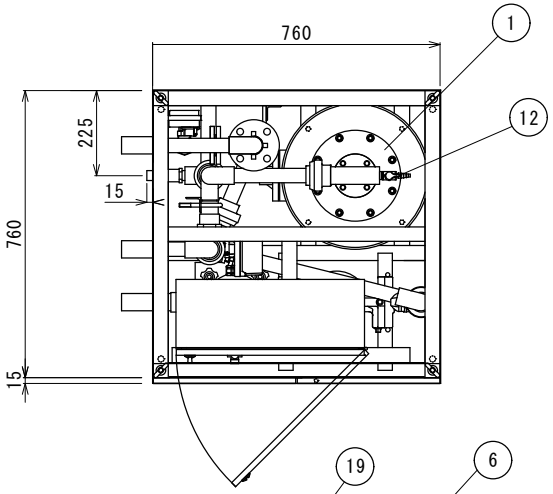

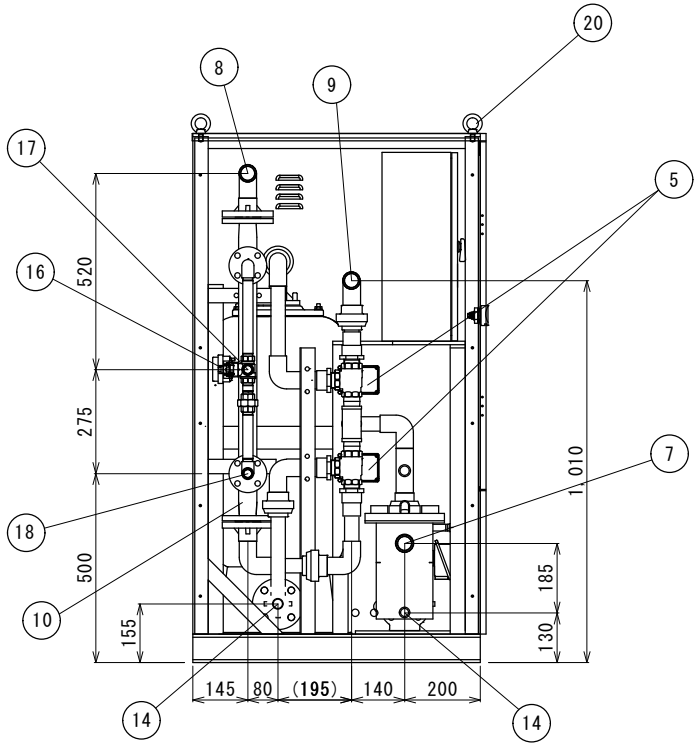

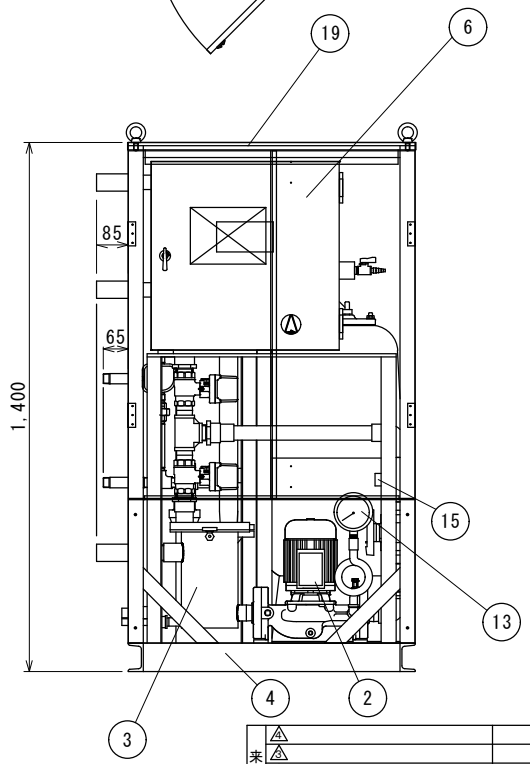

No.	機器名称	仕様	材質
20	Iﾎﾞﾙﾄ	M12	Zn/CM1
19	外装板	t=0.6 ｸﾞﾚｰ	塩ﾋﾞ鋼板
18	熱源一次側出口	20A おねじ止め	SUS304
17	熱源一次側入口	20A おねじ止め	SUS304
16	熱源用電動三方弁	20A	SUS316
15	薬液注入口	15A SPGプラグ止め	PVC
14	排水ﾄﾞﾚﾝ	本体:20A ﾍｱｰｷｬｯﾁｬｰ:13A ﾎﾞｰﾙﾊﾞﾙﾌﾞ	PVC
13	圧力計	0.6MPa	CAC406
12	ｴｱ抜き弁	ﾗﾌﾞｺｯｸ 1/2B	PVC
11	ｱﾝｶｰ穴	φ16×4	
10	熱交換器	18.6kW（温水70℃　33.3L/min）	SUS304 SUS316
9	逆洗排水口	30A TSｿｹｯﾄ止め	PVC
8	ろ過循環出口	30A TSｿｹｯﾄ止め	PVC
7	ろ過循環入口	30A TSｿｹｯﾄ止め	PVC
6	電装盤	ろ過機用	SPH
5	流路切替電動三方弁	32A ろ過・逆洗切替用	SUS316
4	架台	C型ﾁｬﾝﾈﾙ　75×40×ｔ5	SPH
3	ﾍｱｰｷｬｯﾁｬｰ	32A×32A	SUS304
2	循環ﾎﾟﾝﾌﾟ	0.4kW	FC
1	ろ過ﾀﾝｸ	φ350	FRP

来歴	記事	通知番号	年月日	氏名
△3				
△2				
△1	圧力計 0.5MPa→0.6MPa		28.6.23	清水

三角法　承認：桑原　審査：清水　設計：清水　製図：大口　尺度：S=1/10　2016/03/31

サイエンス株式会社　図番

品名：納入仕様図

装置名：PRT-2000EXC-B