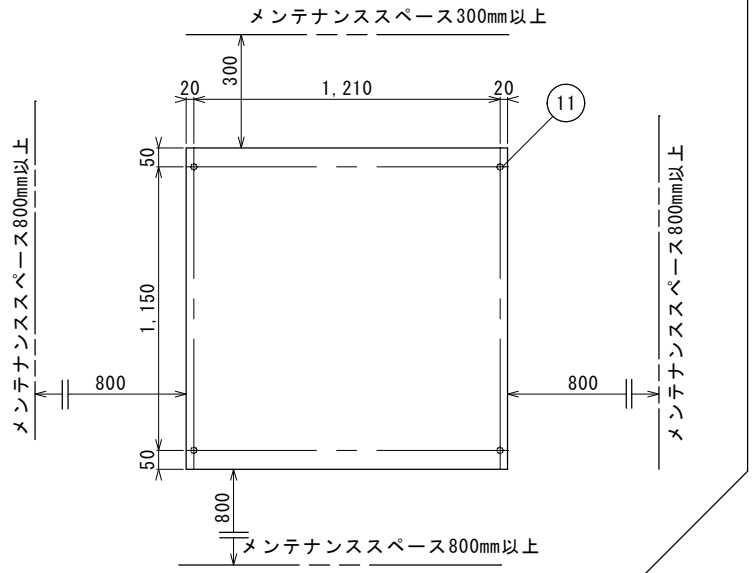

アンカーボルト位置とメンテナンススペース

【ご注意】
※安定した基礎の上に水平に設置してください。
※アンカーボルトで固定してください。
※メンテナンスに必要なスペースを確保してください。
※耐塩仕様ではないので、潮風があたる場所に設置しないでください。
※温泉で使用する場合は、成分表を提示してください。
※設置工事要領書をご確認の上、設置工事をしてください。
※井水を使用する場合は、鉄分・カルシウム等のスケール因子の物質を除去してください。
※⑮薬液注入口はSPGﾌﾟﾗｸﾞで仮止めされています。薬液注入口を使用しない場合は、必ずSUS製ﾌﾟﾗｸﾞに付け替えて下さい。
腐食して水漏れを起こします。

型式：PRT-10000EX-B
ろ材：濾過砂・砂利・ｱﾝｽﾗｻｲﾄ
ろ過方式：自動逆洗式ろ過（濾過・逆洗）
ろ過能力：20 m3/h
常用圧力：0.3MPa以下、耐熱：50℃以下
電源：3φ200V　10.8A（50Hz)/10.6A（60Hz）
重量：320kg（運転重量：1,200kg）

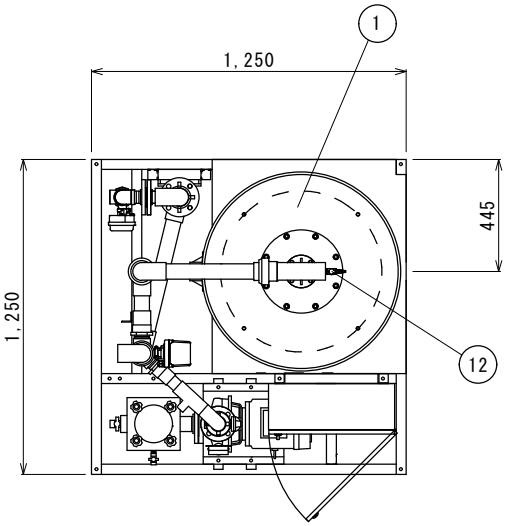

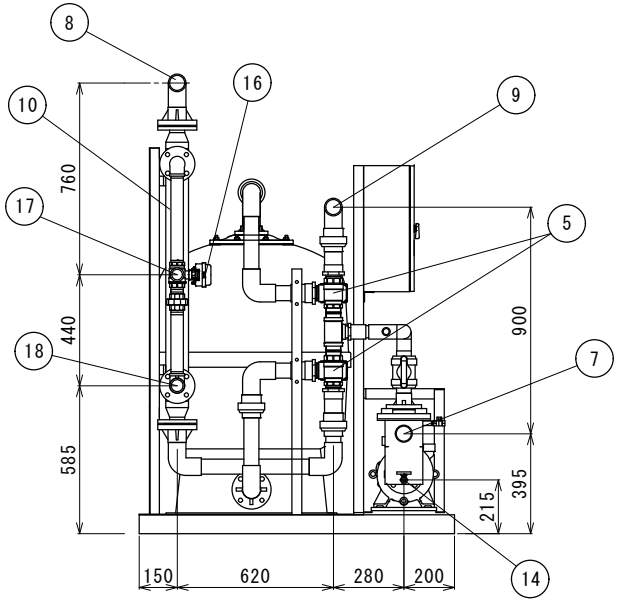

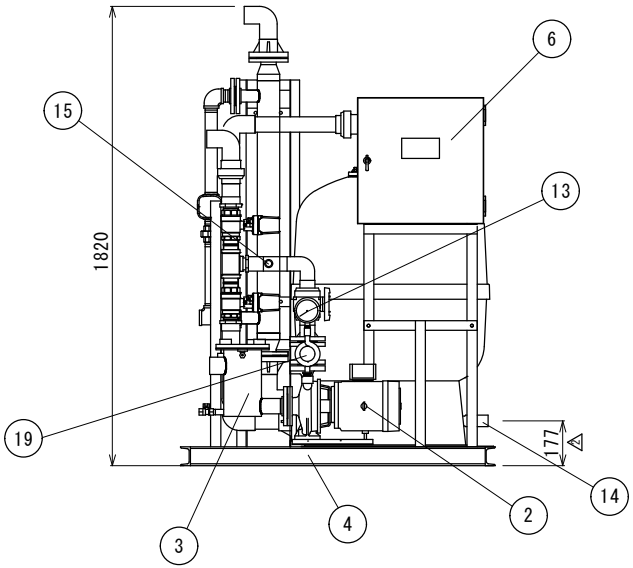

No.	機器名称	仕様	材質
19	玉ﾌﾚｰｷｼﾞｮｲﾝﾄ	40A	NR
18	熱源一次側出口	40A　めねじ止め	SUS304
17	熱源一次側入口	40A　めねじ止め	SUS316
16	熱源用電動三方弁	40A	SUS316
15	薬液注入口	15A SPGプラグ止め	PVC
14	排水ﾄﾞﾚﾝ	本体:25A ﾍｱｰｷｬｯﾁｬｰ:13A ﾎﾞｰﾙﾊﾞﾙﾌﾞ	PVC CAC406
13	圧力計	0.6MPa	CAC406
12	ｴｱ抜き弁	ﾗﾌﾞｺｯｸ　1/2B	PVC
11	ｱﾝｶｰ穴	φ16×4	
10	熱交換器	116.2kW（温水70℃　166L/min）	SUS304 SUS316
9	逆洗排水口	50A TSｿｹｯﾄ止め	PVC
8	ろ過循環出口	50A TSｿｹｯﾄ止め	PVC
7	ろ過循環入口	50A めねじ止め	SUS304
6	電装盤	ろ過機用	SPH
5	流路切替電動弁	50A　ろ過・逆洗切替用	SUS316
4	架台	C型ﾁｬﾝﾈﾙ　75×40×ｔ5	SPH
3	ﾍｱｰｷｬｯﾁｬｰ	50A×50A	SUS304
2	循環ﾎﾟﾝﾌﾟ	GEI-505CE2.2 2.2kW	FC
1	ろ過ﾀﾝｸ	φ750	FRP

来歴		通知番号	年月日	氏名
4				
3				
2	ﾀﾝｸ位置補正/ﾄﾞﾚﾝ寸法変更		28.12.1	清水
1	圧力計 0.5MPa→0.6MPa		28.6.23	清水

三角法	承認	審査	設計	製図	尺度	FREE	品名	納入仕様図
	桑原	大口	清水	清水		2017/12/01		
サイエンス株式会社					図番		装置名	PRT-10000EX-B